ТЕХНИЧЕСКА СПЕЦИФИКАЦИЯ

ROTOPLAT TP3 – ВЕРТИКАЛНА ФОЛИРАЩА МАШИНА С ВЪРТЯЩА СЕ ПЛАТФОРМА ТРАНСПАЛЕТНА ВЕРСИЯ – С МАРКАТА ROBOPAC



Снимката е индикативна

МАВА Индустриал АД
Централен офис: София 1137, Цариградско шосе 425
Тел.: +359 2 975 61 00, Факс: +359 2 975 61 11
София, Пловдив, Сливен, Русе

info@mavaindustrial.com, www.mavaindustrial.com

MAVA Industrial S.A.
Central office: 425, Tsarigradsko Shosse Blvd., Sofia 1137
Tel.: +359 2 975 61 00, Fax: +359 2 975 61 11
Sofia, Plovdiv, Sliven, Russe

TÜVRheinland CERTIFIED
Management System ISO 9001:2008
www.tuv.com ID 9105083757

ЗАЩО ROTOPLAT?

- ✓ **УДОБСТВО** – проектирана за зареждане с ръчна транспалетна количка
- ✓ **ГЪВКАВОСТ** – благодарение на новата платформа може да се монтира в 3 различни посоки за зареждане
- ✓ **БЕЗОПАСНОСТ** – окомплектована с нова рампа с фотоклетка
- ✓ **ЛЕСНО ТОВАРЕНЕ** – нова V-образна форма за лесно зареждане с палетна количка
- ✓ **ЗДРАВИНА** – подобрена стабилност чрез новата ролкова система на платформата



ТР3 версията на въртящата се платформа, специално проектирана за зареждане на товара с ръчни траспалетни колички, дава възможност за промяна на посоките на зареждани чрез избор от три различни конфигурации, съобразно нуждите на клиента.



Зареждане от лява страна



Предно зареждане



Зареждане от дясна страна

МАВА Индустриал АД info@mavaindustrial.com, www.mavaindustrial.com
Централен офис: София 1137, Цариградско шосе 425
Тел.: +359 2 975 61 00, Факс: +359 2 975 61 11
София, Пловдив, Сливен, Русе

MAVA Industrial S.A.
Central office: 425, Tsarigradsko Shosse Blvd., Sofia 1137
Tel.: +359 2 975 61 00, Fax: +359 2 975 61 11
Sofia, Plovdiv, Sliven, Russe

TÜVRheinland CERTIFIED
Management System ISO 9001:2008
www.tuv.com ID 9105083757



ЦВЕТЕН СЕНЗОРЕН 7-ИНЧОВ ДИСПЛЕЙ С ЛЕСЕН ЗА РАБОТА ИНТЕРФЕЙС

7-инчов цветен сензорен дисплей с икони по специално разработен от Robopac дизайн, с нововъведена функция MULTILEVEL CONTROL – управление на различните нива на фолиране със стреч фолио.

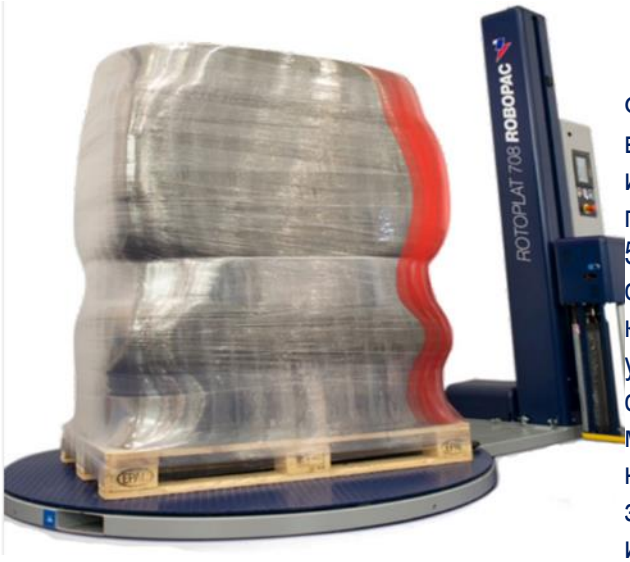

MULTILEVEL КОНТРОЛ
ПЪЛЕН КОНТРОЛ

Функцията MULTILEVEL CONTROL е ново решение, въведено при ROTOPLAT СЕРИЯ 8. Тя може лесно и интуитивно да бъде активирана на всяка от 6-те съхраняеми програми. Височината на товара може да бъде разделена на 5 различни нива, с регулируема дебелина и задаване на следните настройки: опън на фолиото, престреч (само при карети с престреч), дебелина на фолиото, опън на фолиото, укрепващи намотки, скорост на въртене на платформата, скорост на движение на каретата и др. За всяко от 5-те нива могат да бъдат задавани стойности в зависимост от посоката на движение на каретата, т.е. различни стойности в зависимост от това дали каретата се движи в посока нагоре или надолу. Целта на тези функции е да се намали количеството използвано фолио, да се намали времето за един работен цикъл, като се постигне по-добра производителност.

МАВА Индустриал АД info@mavaindustrial.com, www.mavaindustrial.com
Централен офис: София 1137, Цариградско шосе 425
Тел.: +359 2 975 61 00, Факс: +359 2 975 61 11
София, Пловдив, Сливен, Русе

MAVA Industrial S.A.
Central office: 425, Tsarigradsko Shosse Blvd., Sofia 1137
Tel.: +359 2 975 61 00, Fax: +359 2 975 61 11
Sofia, Plovdiv, Sliven, Russe

TÜVRheinland CERTIFIED
Management System ISO 9001:2008
www.tuv.com ID 9105083757



ПАРАМЕТРИ, КОИТО МОГАТ ДА СЕ ЗАДАВАТ ОТ КОНТРОЛНИЯ ПАНЕЛ

- Скорост на въртене на платформата
- Скорост на движение на каретата в посока нагоре/надолу
- Опън на фолиото (при модели 308, 508, 708)
- Процент на престреч на фолиото (при модели 508, 708)
- Настройки за престреч в посока нагоре/надолу (при модели 508, 708)
- Намотки в основата на товара
- Намотки в горната част на товара
- Начална точка за започване на фолирането на товара
- Други

ЦИКЛИ ЗА ФОЛИРАНЕ И ИНДИВИДУАЛИЗИРАНИ ПРОГРАМИ

- Цикъл за поставяне на покривен слой фолио (Top sheet cycle)
- Цикъл за използване на лапа за притискане на товара (лапата за притискане на товара е **опция** и не е част от стандартната окомплектовка)
- Цикъл за полагане на укрепващи намотки
- 12 зададени от потребителя програми





ОПЦИОНАЛНО: **R-CONNECT** – високотехнологична система за мониторинг. Съчетание от иновация и свързаност. Позволява пълен контрол върху работата на машината. Предимства:

- Мониторинг върху работата на машините / оптимизация
- Показания за деня
- Намаляване на времето за престой
- Повишаване на производителността
- Прогнозна поддръжка
- Дистанционен мониторинг
- Статистически данни за употребата на машината
- Известия за сервизиране
- Редуциране на ненужните интервенции по време на гаранционния срок
- Употреба на фолио/ Контрол на производителността
- Други

МАВА Индустриал АД info@mavaindustrial.com, www.mavaindustrial.com
Централен офис: София 1137, Цариградско шосе 425
Тел.: +359 2 975 61 00, Факс: +359 2 975 61 11
София, Пловдив, Сливен, Русе

MAVA Industrial S.A.
Central office: 425, Tsarigradsko Shosse Blvd., Sofia 1137
Tel.: +359 2 975 61 00, Fax: +359 2 975 61 11
Sofia, Plovdiv, Sliven, Russe

TÜVRheinland CERTIFIED
Management System ISO 9001:2008
www.tuv.com ID 9105083757

ВИДОВЕ КАРЕТИ

FR - КАРЕТА



Карета с електромагнитна спирачка. Опънът на фолиото се регулира от контролния панел.

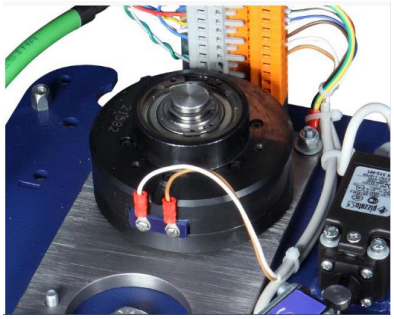

СПИРАЧНА СИСТЕМА – С ПРАХОВА СПИРАЧКА

Електромагнитната прахова спирачка гарантира контрол с висока прецизност на въртящия момент при спиране, както и липса на емисии на замърсяващи околната среда вещества.



СИСТЕМА ЗА БЪРЗО И ЛЕСНО ЗАРЕЖДАНЕ НА ФОЛИОТО

Roborac е патентовал система от двойка конуси, която позволява бързо и лесно зареждане на фолиото между валовете.

МАВА Индустриал АД info@mavaindustrial.com, www.mavaindustrial.com
Централен офис: София 1137, Цариградско шосе 425
Тел.: +359 2 975 61 00, Факс: +359 2 975 61 11
София, Пловдив, Сливен, Русе

MAVA Industrial S.A.
Central office: 425, Tsarigradsko Shosse Blvd., Sofia 1137
Tel.: +359 2 975 61 00, Fax: +359 2 975 61 11
Sofia, Plovdiv, Sliven, Russe

TÜVRheinland CERTIFIED
Management System ISO 9001:2008
www.tuv.com ID 9105083757

PDS - КАРЕТА



PDS CARRIAGE

PDS карета с двойна престреч система, която може да бъде активирана от контролния панел. Каретата е окомплектована със система за престреч, фиксиран на 250%.

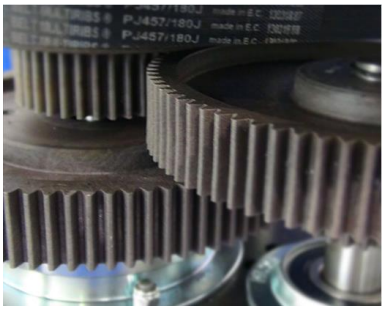

ФИКСИРАНИ ЗЪБНИ ПРЕДАВКИ

Двойната престреч система (Power Dual Pre-Stretch Roll Carriage System (PDS)) осигурява престреч на 250% с помощта на фиксирани зъбни предавки.



СИСТЕМА ЗА БЪРЗО И ЛЕСНО ЗАРЕЖДАНЕ НА ФОЛИОТО

Roboрас е патентовал система от двойка конуси, която позволява бързо и лесно зареждане на фолиото между валовете.

МАВА Индустриал АД info@mavaindustrial.com, www.mavaindustrial.com
Централен офис: София 1137, Цариградско шосе 425
Тел.: +359 2 975 61 00, Факс: +359 2 975 61 11
София, Пловдив, Сливен, Русе

MAVA Industrial S.A.
Central office: 425, Tsarigradsko Shosse Blvd., Sofia 1137
Tel.: +359 2 975 61 00, Fax: +359 2 975 61 11
Sofia, Plovdiv, Sliven, Russe

TÜVRheinland CERTIFIED
Management System ISO 9001:2008
www.tuv.com ID 9105083757

PVS - КАРЕТА



CARRELLO PVS

PVS карета с престреч система, управлявана от два отделни мотора. С регулируем от контролния панел процент на престреч при стойности от 150% до 400%.



СИСТЕМА ЗА БЪРЗО И ЛЕСНО ЗАРЕЖДАНЕ НА ФОЛИОТО

Roborac е патентовал система от двойка конуси, която позволява бързо и лесно зареждане на фолиото между валовете.



ПЕРФЕКТНО СТАБИЛИЗИРАНЕ НА ТОВАРА

За гарантиране на перфектното стабилизиране на товара върху палета е необходимо да се познава цялата динамика, оказваща въздействие при транспортиране. Благодарение на богатия опит на Roborac при контролиране на престреча на фолиото, каретите гарантират правилното полагане на фолиото върху товара за постигане на по-добра устойчивост към действието върху товара на външни сили, като: ускорение, сили оказващи страничен натиск, намаляване на скоростта.

МАВА Индустриал АД info@mavaindustrial.com, www.mavaindustrial.com
Централен офис: София 1137, Цариградско шосе 425
Тел.: +359 2 975 61 00, Факс: +359 2 975 61 11
София, Пловдив, Сливен, Русе

MAVA Industrial S.A.
Central office: 425, Tsarigradsko Shosse Blvd., Sofia 1137
Tel.: +359 2 975 61 00, Fax: +359 2 975 61 11
Sofia, Plovdiv, Sliven, Russe

TÜVRheinland CERTIFIED
Management System ISO 9001:2008
www.tuv.com ID 9105083757

ТЕХНИЧЕСКИ ХАРАКТЕРИСТИКИ

МАШИНА	ROTOPLAT TP3 308 FR	ROTOPLAT TP3 508 PDS	ROTOPLAT TP3 708 PVS
Диаметър на въртящата платформа (мм)	1650 (std) / 1800 (опция)		
Максимално тегло на товара (кг)	1500		
Скорост на въртене на платформата (об/мин)	5÷12		
Скорост на движение на каретата в посока нагоре/надолу (м/мин)	1.5÷5.5		
Тип карета	FR	PDS	PVS
Опън на фолиото	Регулируем от контролния панел		
Престреч на фолиото	Няма	Фиксиран на 250% (std)	Може да се променя от 150%-400%
Максимални размери на палета (ДхШ) (мм)	1000x1200 (std) / 1200x1200 (опция)		
Максимална височина на товара (мм)	2200 (std) / 2400/2800/3100 (опции)		
Ел. захранване (V)	230 V 1Ph ±10% 50/60 Hz		
Инсталирана мощност (kW)	1.5	1.9	2.4
Максимални размери на ролката с фолио (ВхØ) (мм)	500x300		
Дебелина на фолиото (µm)	17-35		
Максимално тегло на ролката с фолио (кг)	20		

МАВА Индустриал АД info@mavaindustrial.com, www.mavaindustrial.com
Централен офис: София 1137, Цариградско шосе 425
Тел.: +359 2 975 61 00, Факс: +359 2 975 61 11
София, Пловдив, Сливен, Русе

MAVA Industrial S.A.
Central office: 425, Tsarigradsko Shosse Blvd., Sofia 1137
Tel.: +359 2 975 61 00, Fax: +359 2 975 61 11
Sofia, Plovdiv, Sliven, Russe

TÜVRheinland CERTIFIED
Management System ISO 9001:2008
www.tuv.com ID 9105083757

ИНДИКАТИВНА СКИЦА НА ROTOPLAT TP3 708 PVS

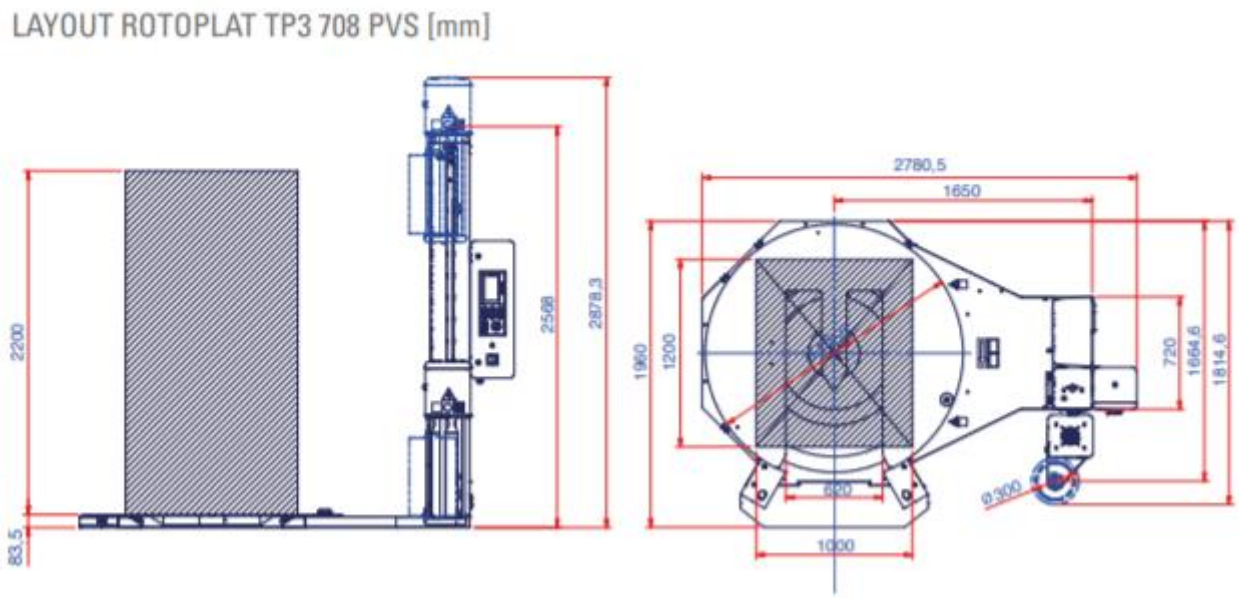

ROTOPLAT TP3 308-508-708

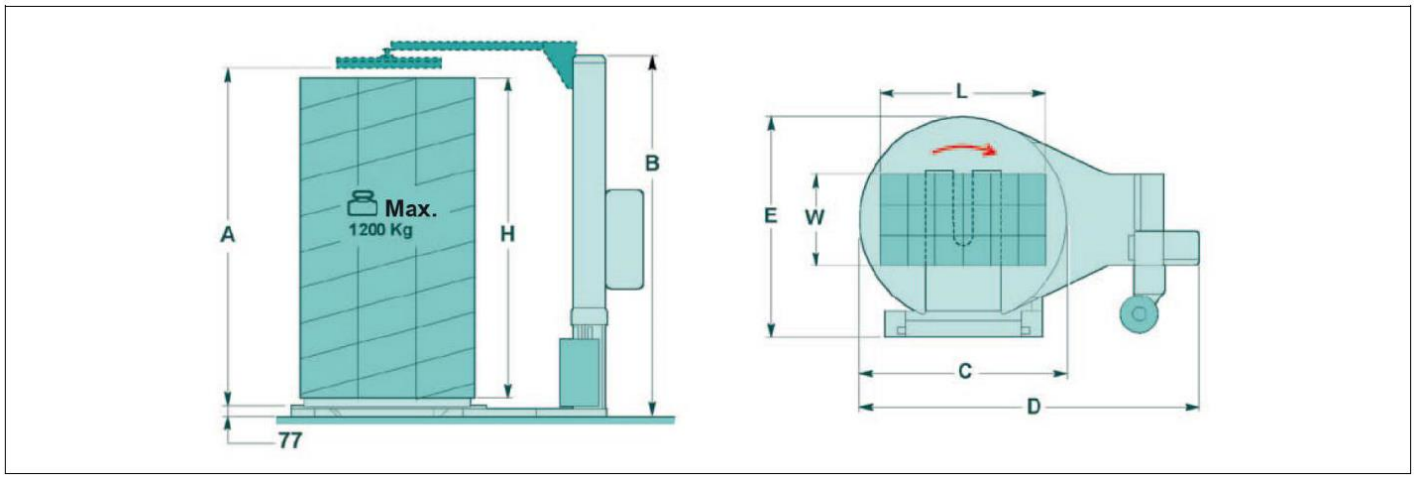

МАВА Индустриал АД info@mavaindustrial.com, www.mavaindustrial.com
Централен офис: София 1137, Цариградско шосе 425
Тел.: +359 2 975 61 00, Факс: +359 2 975 61 11
София, Пловдив, Сливен, Русе

MAVA Industrial S.A.
Central office: 425, Tsarigradsko Shosse Blvd., Sofia 1137
Tel.: +359 2 975 61 00, Fax: +359 2 975 61 11
Sofia, Plovdiv, Sliven, Russe

TÜVRheinland CERTIFIED
Management System ISO 9001:2008
www.tuv.com ID 9105083757

Описание	Rotoplat TP3			
	Стандартно	По заявка	По заявка	По заявка
Височина колона				
A	2350	2550	2950	3250
H	2200	2400	2800	3100
B	2560	2760	3160	3460

Размер на товара	ø1650	ø1800	-	-
C	1650	1800	2200	2400
D	2755	2835	3535	3635
E	2313	2313	2446	2546
L	1000	1200	1400	1400
W	1200	1200	1600	1600
Тегло (kg)	2000	2000	2000	200