www.austropressen.com



horizontale ballenpresse | *horizontal bale press* | presse à balles horizontale

APS

35

50

austropressen.com
the baler company

>> geballte leistungskraft
concentrated pressure
rendement mis en balles

kontinuierlich arbeitende horizontalballenpresse für karton und folie mit schneidesystem, geeignet zur automatischen beschickung. durch die hydraulische gegentür werden hohe ballengewichte erzielt. automatische „ballen fertig“ meldung.

continous working horizontal baling press for cardboard and foil with cutting system for automatically feeding. due to the hydraulic ejection door high bale weights are reachable. automatically “bale ready“ sign.

presse à balles horizontale fonctionnant en continu pour carton et papier, avec système de coupe, convient pour le chargement automatique. la contre-porte hydraulique permet d’atteindre des poids de balles élevés. affichage automatique du message « balle terminée ».






technische daten | *technical data* | caractéristiques techniques

		APS 35	APS 50
presskraft *compression force* force de compression	kn	350	500
antrieb 400v *motor 400v* moteur 400v	kw	15	22
presszyklus *comp. time incl. returne stroke* durée du cycle	sec	60	70
presskasten bxhxl *box size wxhxl* dimension du caisson pxhxl	mm	800x1000x3000	1000x1000x3000
füllöffnung *loading aperture* ouverture de rempl.	mm	1500x740	1500x940
füllhöhe *loading height* hauteur de rempl.	mm	1800	1800
ballengröße bxhxl *bale size wxhxl* dimension des balles pxhxl	mm	800x1000x1200	1000x1000x1200
ballengewicht *bale weight* poids de balles	kg	300-500	400-700
bindung *binding* liage		4h	4h
abmaße lxbxh *overall dimensions lxwxh* cotes hors-tout lxpxh	mm	6950x1500x2500	6950x1500x2500
gewicht *total weight* poids	kg	5400	6850

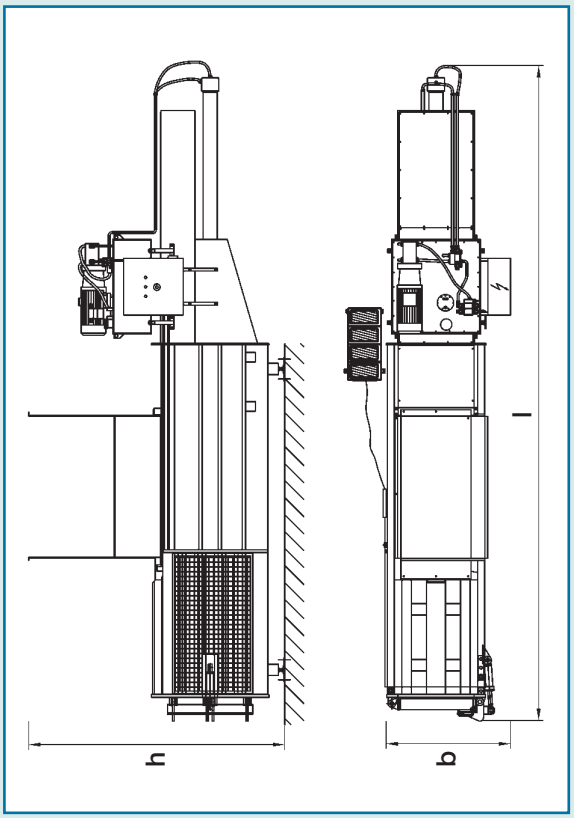

CE conform/conformity/conformité

technische änderungen vorbehalten - technical data subject to change - sous réserve de modifications techniques

produktpalette | *product range* | gamme de produits







roither maschinenbau gesmbh
a-4863 seewalchen, austria
industriegebiet 11
tel.: +43 (0)7662/8218
fax: +43 (0)7662/8218 21
www.austropressen.com
sale.roither@austropressen.com

austropressen® the baler company .com

druck- und satzfehler sowie irrtümer vorbehalten. agentur l&m. www.lum.at